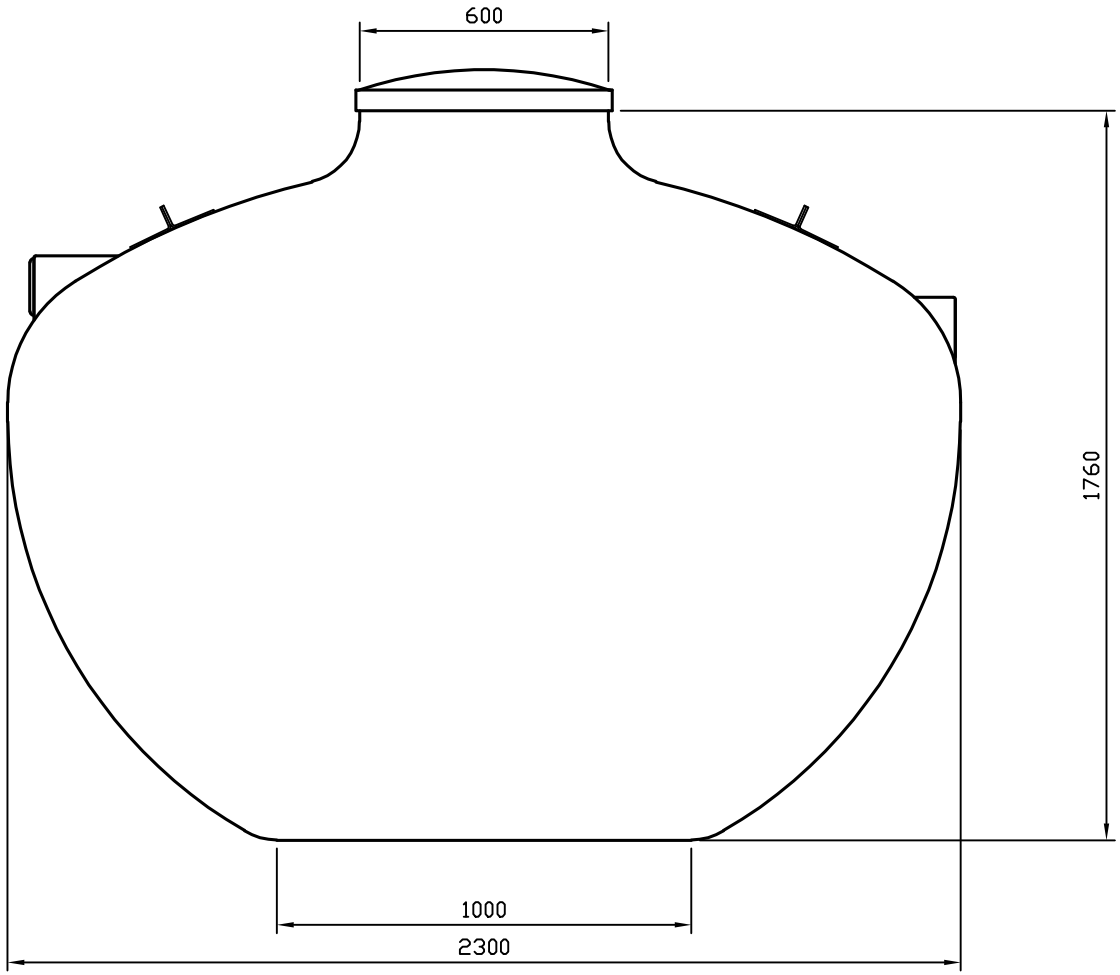

Rev.	Dato	Beskrivelse	Sign.
02	-	-	-
01	150305	-	HAR

BIA MILJØ

BIA ST-50
Volum: 5m3
Diameter 2350. Høyde 1800.
Materiale: GRP

DAK	JE
Tegn.	JE
Kontr.	
Sign.	
Dato	19.05.15
Mål	
Sak nr.	

BIA MILJØ AS
Mjølkevikavarden, 5315 HERDLA
e-mail: firmapost@bia.no
Tlf.: 56151100
Fax.: 56151115

Tegn.nr. 1

Rev. 2